MTS-5E　NET1　2016年3月30日発行

LIXIL LJ型出窓 オペレーターハンドルセット 交換手順書

必要な工具	手回しドライバー（プラスドライバー）

■交換される方へのお願い

●本手順書で使われているマークには、以下のような意味があります。

⚠注　意 …取付けを誤った場合に、使用者などが中程度の傷害・軽傷を負う危険又は物的損害の発生が想定されます。

■交換手順

⚠注　意

●障子が動かないように押えながら交換を行ってください。思わぬケガをするおそれがあります。

1 オペレーターハンドルの取外し

①障子を90°開き、オペレーターケースのねじを外します。

②オペレーターケースを下枠から外し、アーム先端のリングを障子下桟端部の切欠きから外れるように引抜きます。

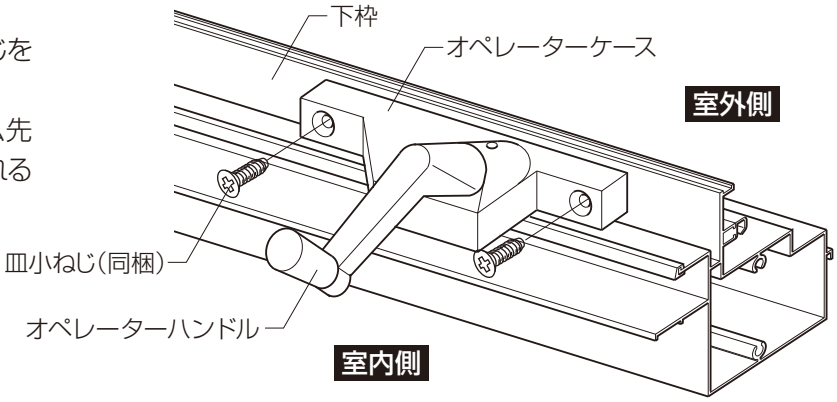

2 オペレーターハンドルの取付け

①取外しと逆の手順でオペレーターを取付けます。

②オペレーターハンドルを付属のドライバーで固定します。障子が閉じた時、オペレーターハンドルの位置が図のように下になるようにしてねじを締めてください。

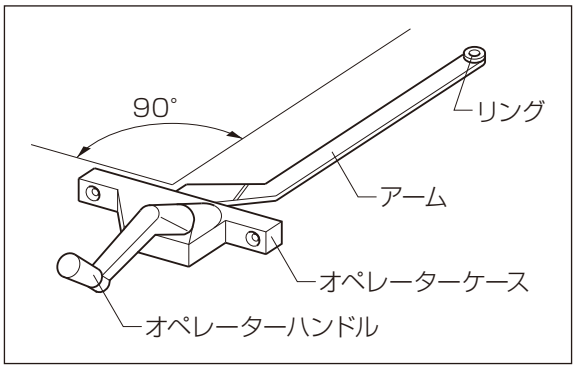

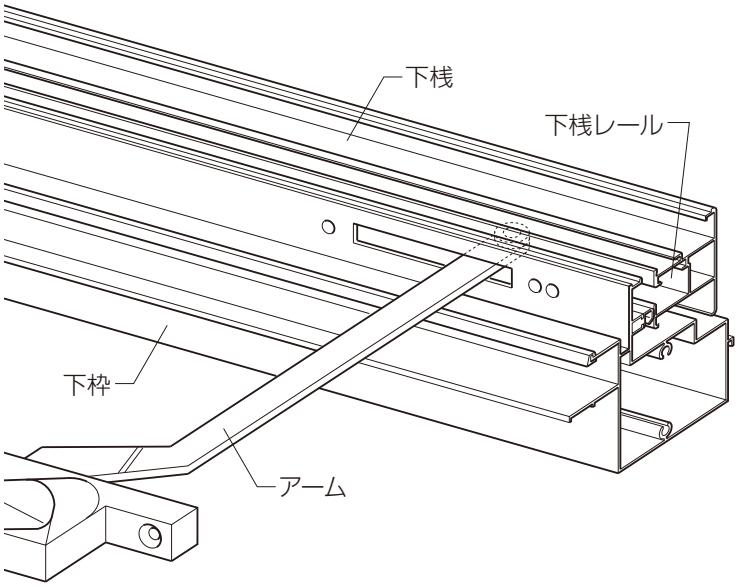

■交換後のチェック

●オペレーターハンドルを回した時に、障子がスムーズに動くかどうか確認してください。スムーズに動かない場合は、再度アームのリングがきちんとレールに入っているか確認してください。