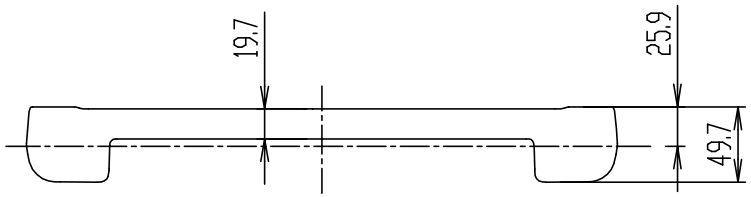

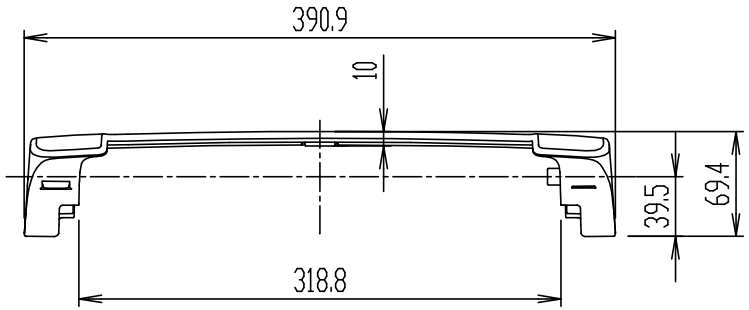

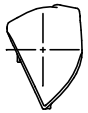

CWA-321

便座ストッパー

器具明細

品番	品名	数
CWA-321	便座ストッパー	1

縮尺	製図	釜山	検図	磯崎	備考	
1:5	図番	XA-CWA321-0001A				
日付						
2022.08.25	株式会社 LIXIL					