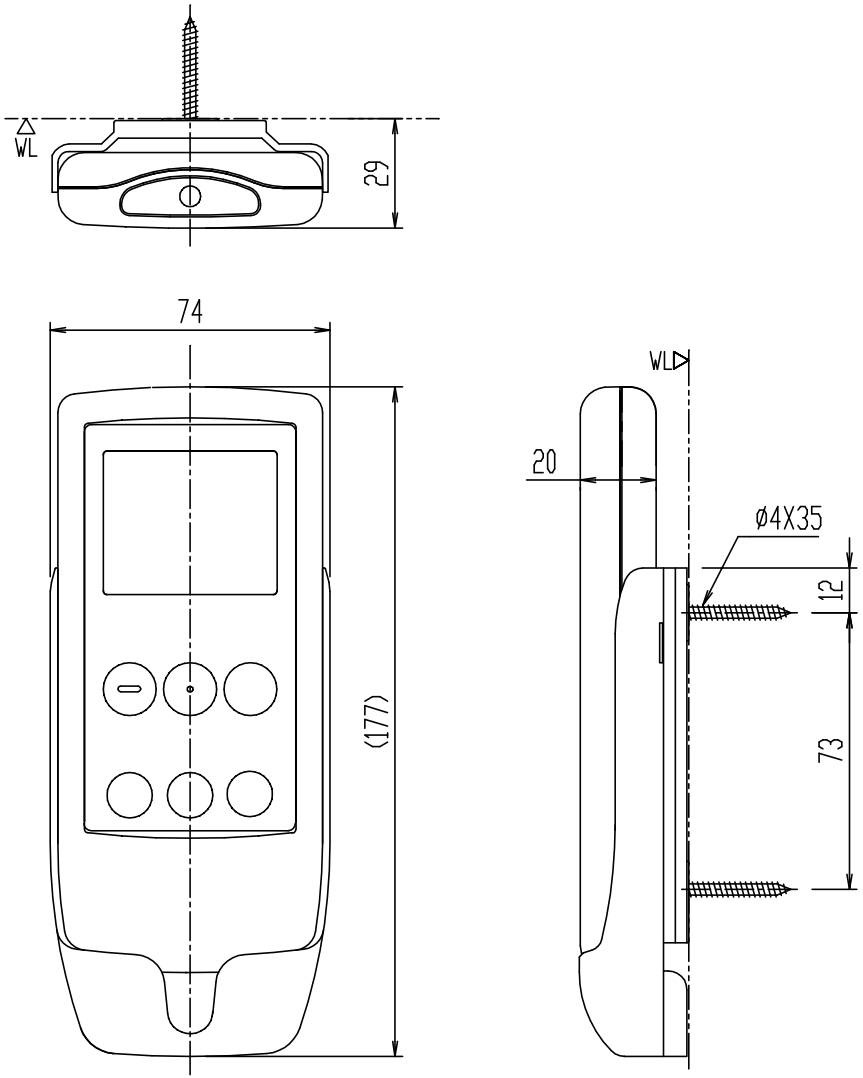


354-1199

シャワートイレ用リモコン

器具明細

| 品番 | 品名 | 数 |
|---|---|---|
| 354-1199 | リモコン | 1 |

＊ CW-USシリーズ用、電池・ビス付。
＊ 電池・ビスなし品番は、354-1198。

| 縮尺 | 製図 | 石川 | 検図 | 山本 | 備考 | |
|---|---|---|---|---|---|---|
| 1:2 | 図番 | XA-354-0073A | | | | |
| 日付 | | | | | | |
| 2013.03.06 | 株式会社 LIXIL | | | | | |