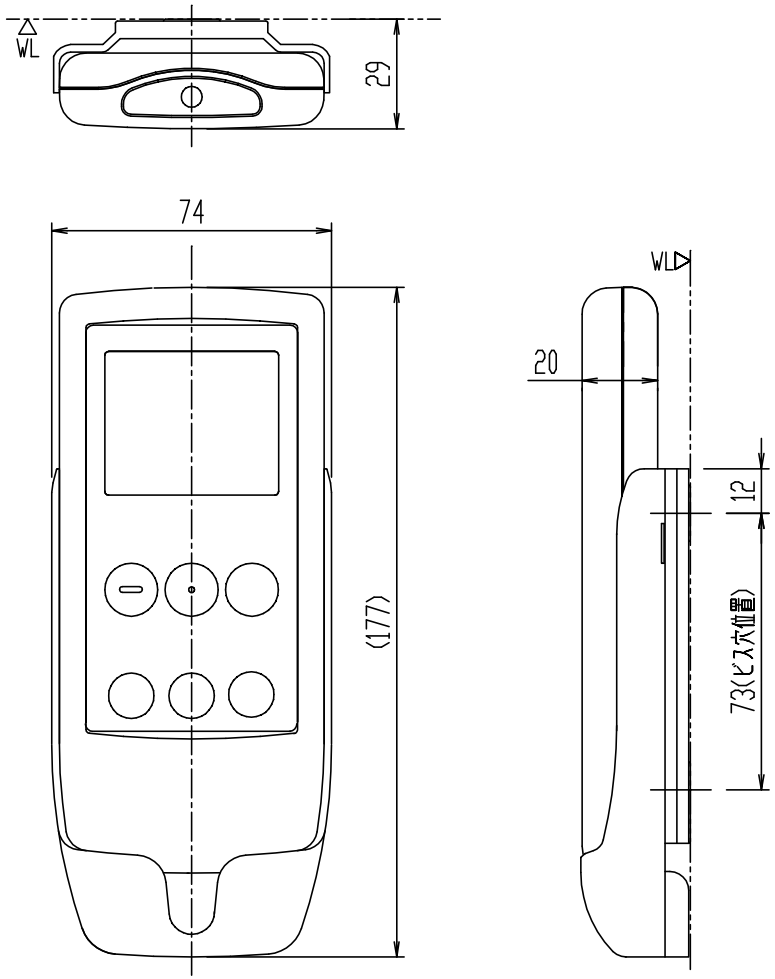

354-1198

シャワートイレ用リモコン

器具明細

品番	品名	数
354-1198	リモコン	1

＊ CW-USシリーズ用。
＊ 電池・ビス付品番は、354-1199。

縮尺	製図	石川	検図	山本	備考	
1:2	図番	XA-354-0072A				
日付						
2013.03.08	株式会社 LIXIL					